Переключающая арматура
Тип 06510 - Переключающий шаровой кран

Криогенные переключающие шаровые краны из бронзы, PN50
Предназначены для подключения двух предохранительных клапанов,
имеет штуцера для разрывных мембран,
“обезжирен для применения в среде кислорода"

Произв.№. 06510.X.0120
внутренняя резьба (G) по ISO 228/1

Произв.№ 06510.X.6000
внутренняя резьба FNPT по ANSI B 1.20.1

Возможные изменения - только по заказу
· Входное подключение через фитинг под сварку или под пайку
· Дополнительно два боковые штуцера 1/4” для контроля
· Выход GA_1 со стяжными гайками для облегчения ориентирования предклапанов
· Возможная комбинация разных резьбовых подсоединений GA_1 - Ga_2

Применение:
Подходит для продуктов разделения воздуха, паров и криогенных сжиженных газов включая сжиженный природный газ.
Рабочая температура: от -196°C (77K) до +120°C (393K)

Материалы		DIN EN	ASTM
1	Корпус I	CC491K	B 62 UNS C83600
2	Корпус II	CC491K	B 62 UNS C83600
3	Шар	1.4571	A 276 Grade 316Ti
4	Уплотнение	PCTFE	
5	Втулка	CW614N	B 283 UNS C38500
6	Тарельчатые пружины	1.4310	A 276 Grade 302
7	Фиксатор пружины	CW614N	B 283 UNS C38500
8	Резьбовое кольцо	CW614N	B 283 UNS C38500
10	Пробка	1.4301	A 276 Grade 304
11	Шпиндель	Графит / фторопласт (PTFE)	
12	Ручка	CC491K	B 62 UNS C83600

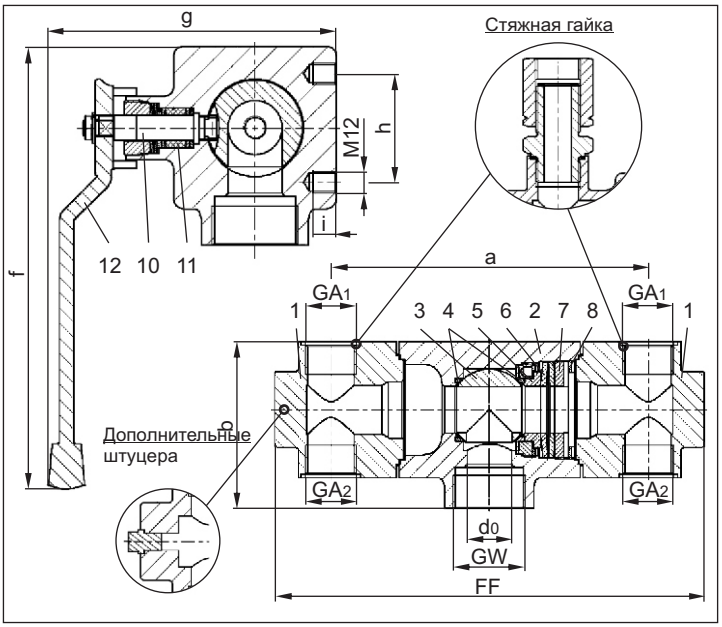

Примечание: Клапан фиксировать только через предназначенные отверстия M12.

Принятая маркировка соответствует европейскому стандарту 97/23/EG (PED).

Маркировка 99/36/EG (TPED) только по заказу.

Тип 06510 – Станд. исполнение	Технич. данные	
Условный размер	**DN**	**32**
Размерный код	.X.	3210
Мин. проходной диам.	d_0	23
Входной размер	GW	1-1/2
Выходной размер	GA_1	1
Выходной размер	GA_2	1
Строительная длина	FF	300
Длина	a	210
Высота	b	110
Длина	f	245
Длина	g	160
Длина	h	60
Длина резьбы	i	12.5
Вес	кг	12.2
Коэффициент расхода Kvs	$м^3/ч$	16.7
Коэффициент расхода Cv	гал /мин	19.4

Размеры в мм.

+49 (0) 4531 509 0 www.herose.de